Aluminium Haustüren für höchste Ansprüche.
Gestaltet für Sie.
INOTHERM
Jan 2021

HAUSTÜREN VON INOTHERM – 30 JAHRE TRADITION UND QUALITÄT

- **Standort:** Prigorica 98, 1331 Dolenja vas, Slowenien
- **Gründung** der Fa. Inotherm in 1991
  Herstellung von Wärmeschutzglas
- **Haustürherstellung seit 1998**
- **Schüco Partner**
- **Spezialist für Aluminium Haustüren:**
  Einfamilien- und Reihenhäuser / kleine Geschäftsobjekte
- **Zielgruppe:** Mittleres und höheres Kundensegment

VIDEO PRÄSENTATION

- **Beschäftigte:** 300
- **Umsatz:**
  2020: 65 Mio. €
  2021: 85 Mio. €
- **Herstellung von ca.**
  40.000 Haustüren/Jahr

FLEXIBLE PRODUKTION MIT INDIVIDUELLEN DESIGN- UND TECHNIKLÖSUNGEN

DER GRÖSSTE HERSTELLER VON ALUMINIUM-HAUSTÜREN IN EUROPA (2019)

Über	Mehr als	Über	Kurze Lieferzeit	Über
400	40.000	25	7	1.000
Tür-Modelle	Türen jährlich	Jahre Branchenerfahrung	Wochen ohne Verzug	Geschäftspartner europaweit

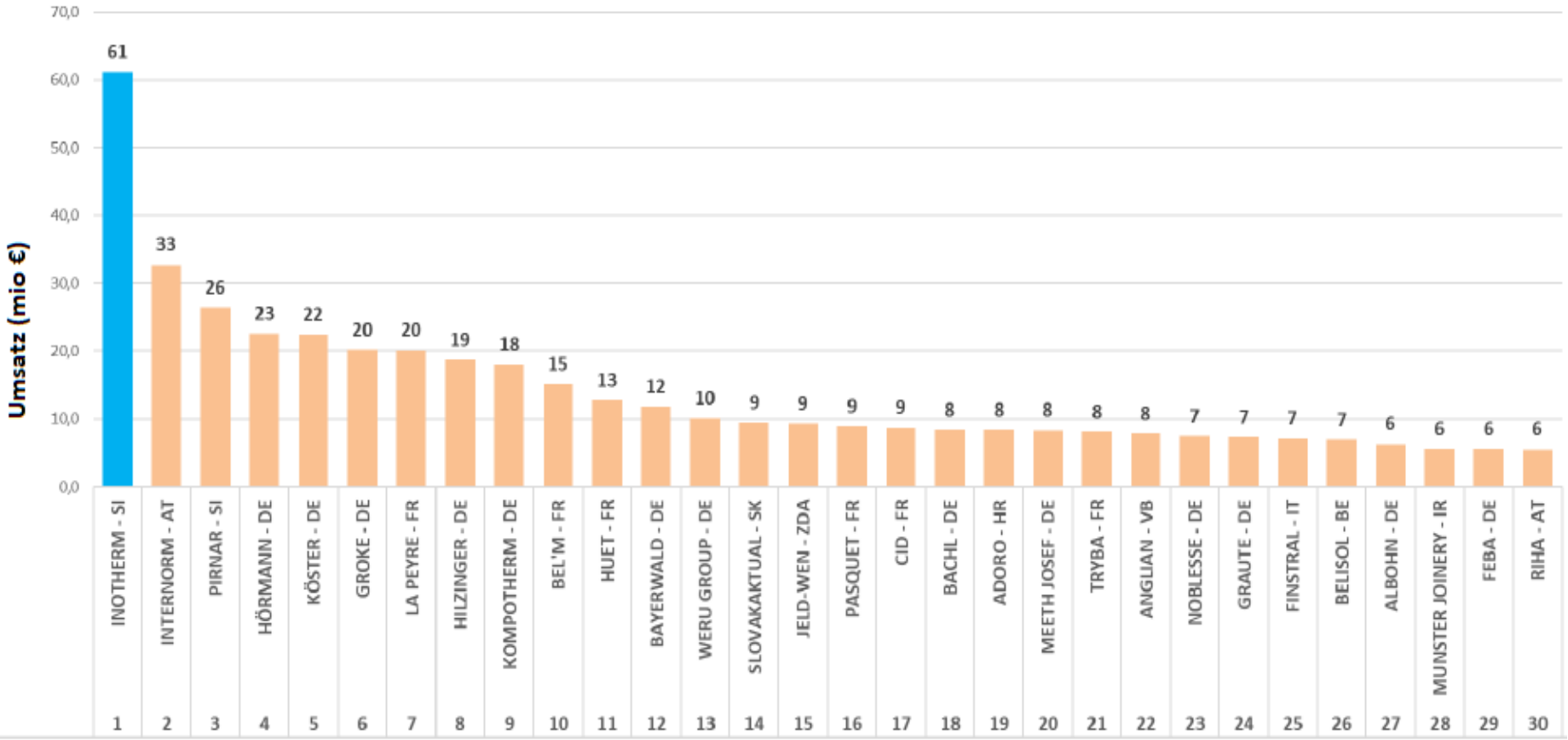

Quelle: **IC** Interconnection Consulting,1060 Wien

ÜBER 1.000 VERTRIEBSPARTNER IN GANZ EUROPA | 95% EXPORT

- Deutschland
- Österreich
- Schweiz
- Luxemburg
- Frankreich
- Italien
- Belgien
- Niederlande
- Großbritannien
- Andere Länder
- (Kuwait, China…)

AKTUELLE KATALOGE

EXCLUSIV

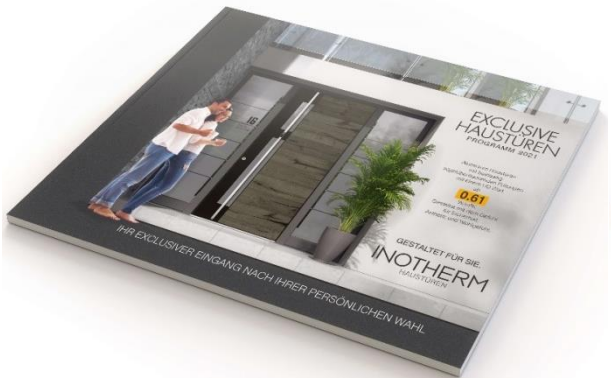

Haustüren mit beidseitig flügelüberdeckender Füllung
Ud-Wert ab 0,61 W/m2*K

AKTION 24

Haustüren mit beidseitig flügelüberdeckender Füllung
24 Türmodelle, 12 Farben...
Top-Qualität zum Top-Preis

SELECT

Haustüren mit Einspannfüllung, Ganzglasfüllung, Sprossenmodelle, Mehrzwecktüren
Ud-Wert ab 0,89 W/m2*K

HAUSTÜRKONSTRUKTION 2021

ART Serie mit ESG Glas

AUSSEN ESG 6 mm GLAS
mit schwarzem Siebdruck

HAUSTÜRKONSTRUKTION 2021

ART Serie – 3D FORM

Paneel 3D außen

Leisten 3D außen

INOTHERM PRODUKTVORTEILE

TÜRBÄNDER IN TÜRFARBE

Bei unteren meistgehenden (gekennzeichneten) Farben sind auch die Bänder serienmäßig ohne Aufpreis in gleicher Farbe wie die Tür.

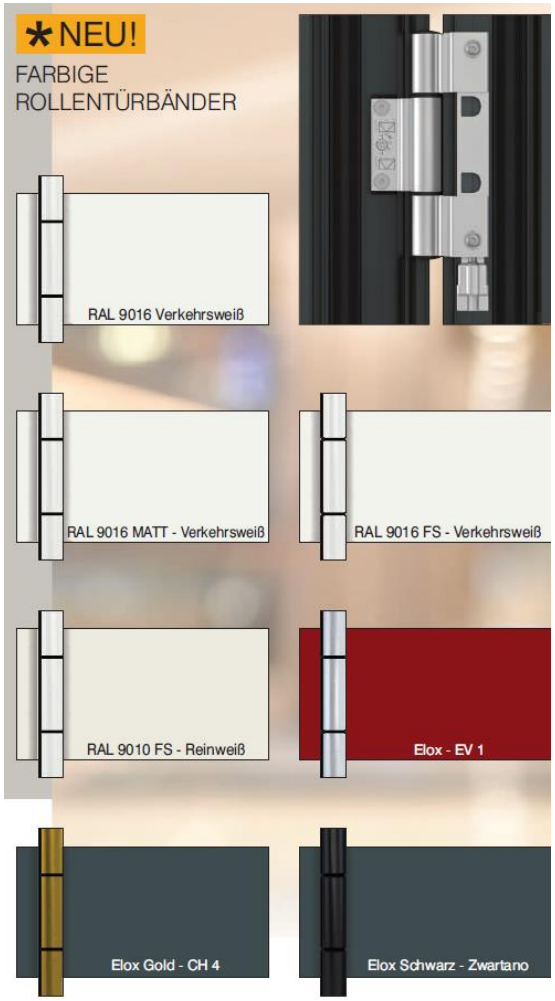

Bei allen anderen Farben sind die Bänder in EV 1.
Optional, gegen Aufpreis auch in Farbe aus der Farbgruppe F1 oder F2 möglich.

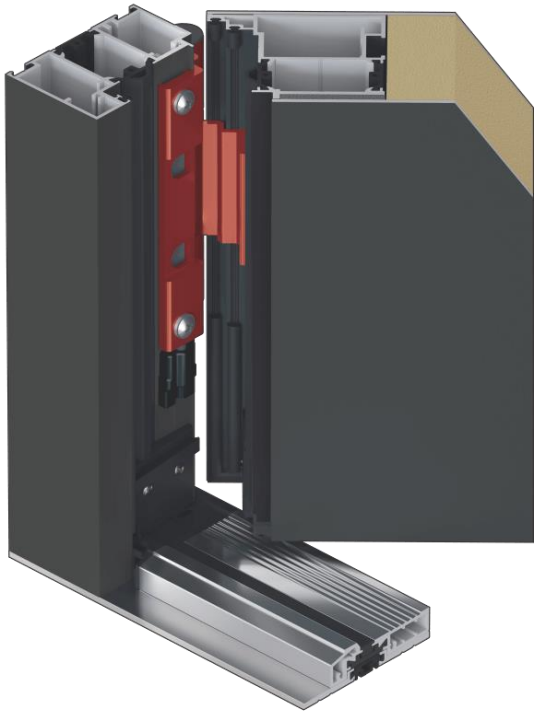

NEUER KABELÜBERGANG

Wir haben den Kabelübergang bei unseren Türen geändert, wodurch sich der Vorgang vom Abhängen des Flügels etwas ändert.

Anstelle des bisherigen Abschraubens vom Kabel mit Konnektor aus dem Kabelkanal, ist es neuerdings notwendig, die im Rahmen befindliche Komponente des Kabelübergangs komplett abzuschrauben und zu entfernen.

ANTIPANIKVERRIEGELUNG für innenöffnede Türen (Exclusiv, Select)

Funktionsbeschreibung
Für einflügelige Tür Systeme, bei denen grundsätzlich eine unberechtigte Öffnung von außen verhindert werden soll. Die Panikfunktion eignet sich besonders für Türen in Gebäuden, die einem definierten Personenkreis den Zugang ermöglichen sollen.

Funktion von innen
Mit einer einzigen Betätigung des Sonderinnendrückers lässt sich auch die verriegelte Tür von der Innenseite jederzeit öffnen.

Funktion von außen
Als Beschlag darf nur ein Schild mit feststehendem Knopf oder Stoßgriff verwendet werden. Die Betätigung der Fallenriegel erfolgt nur mit dem Schlüssel über den Wechsel. Die Fallenriegel werden dabei zurückgezogen.

Option:
Die Haustür kann mit dem E-Öffner geöffnet werden (Sprechanlagen), wenn diese nicht abgeschlossen ist.

	Aufpreis
API 200 E PANIK S, M	495 €
API 200 E PANIK L	535 €
EL. TÜRÖFFNER BT 7	89 €

API 200 E

5-fach Verriegelung mit Rundbolzen und Haken
Edelstahl
Panikfunktion E
Dornmaß 45 mm

PANIK FUNKTION E

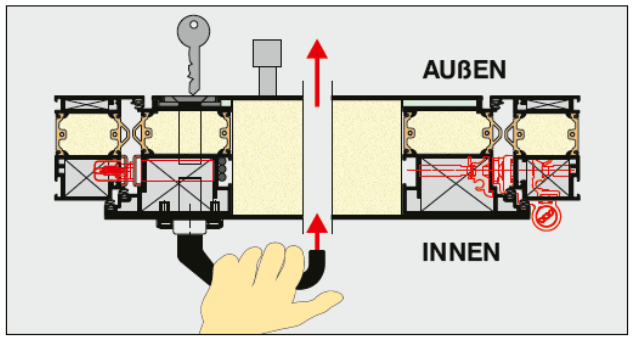

EN 179

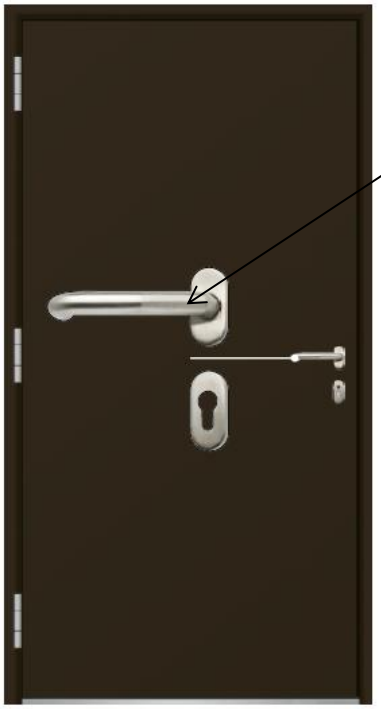

Antipanik Innendrücker

ANTIPANIKVERRIEGELUNG für außenöffnende Türen (Exclusiv, Select)

AP 201 B
835 €

Ausführung in
Edelstahl matt

AP 201 E
700 €

Ausführung in
Edelstahl matt

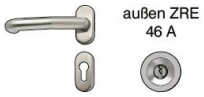

3 Riegel-Fallenschloss „GU-SECURY“
mit Antipanikfunktion

Einsetzbar bei:
1-flg Anschlagtüren
2-flg Anschlagtüren (Gehflügel)

Automatic-Fallenriegel

Das komfortable Verschlusssystem GU-SECURY Automatic z.B. für Haus- und Wohnungstüren. Einfach die Tür ins Schloss fallen lassen: Die Automatic-Fallenriegel lösen nach dem Zuziehen der Tür automatisch 20 mm aus und sind dann gegen Zurückdrücken gesichert – die Tür wird verriegelt, ohne abzuschließen. Die Verschlusssysteme lassen sich von innen per Drücker und von außen mittels einer Schlüsselumdrehung jederzeit öffnen.

Optionale Ausführungen:

Mit Panikfunktion „B“ oder „E“

Zulassung / Hinweise:

EN 179

Beschlag innen:

Türdrücker (EN 179)

Beschlag außen:

Türgriff	(Panikfunktion „E“)
Türdrücker	(Panikfunktion „B“)

Notausgänge
nach DIN EN 179
mit Türdrucker

ANSICHT VON INNEN

ANTIPANIKVERRIEGELUNG für außenöffnende Türen (Exclusiv, Select)

3 Riegel-Fallenschloss „GU-SECURY“
mit Antipanikfunktion

Einsetzbar bei:
1-flg Anschlagtüren
2-flg Anschlagtüren (Gehflügel)

Funktionsbeschreibung

Durch die selbstverriegelnden Fallenriegel wird bereits bei nicht verriegelter Tür die Widerstandsklasse WK 2 erreicht, da die 3 Fallenriegel beim Zuziehen der Tür automatisch 20 mm vorschließen. Entriegeln der Tür von innen jederzeit über das Bedienungselement (Panikfunktion), von außen ist ein Öffnen der Tür nur mit dem Schlüssel möglich.

Optionale Ausführungen:

Mit Panikfunktion „B“ oder „E“

Zulassung / Hinweise:

EN 1125

Beschlag innen:

Stangengriff (EN 1125)

Beschlag außen:

Türgriff	(Panikfunktion „E“)
Türdrücker	(Panikfunktion „B“)

Fluchttüren nach
DIN EN 1125
mit Druckstangen

ANSICHT VON INNEN

ELEKTROMECHANISCHER ANTRIEB FÜR ANTIPANIKVERRIEGELUNGEN

AP 203
425 €

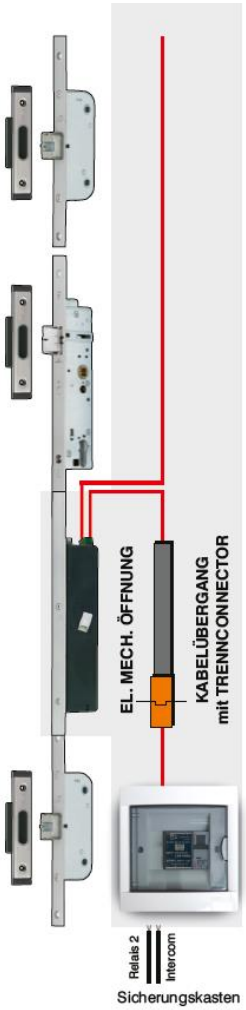

Funktion

Kurzzeitfreigabe

Die kurzzeitige Entriegelung der Tür (Kurzzeitfreigabe) wird über einen elektrischen Impuls am Entriegelungseingang (potentialfreier Kontakt) ausgelöst. Dabei zieht der Motor die Automatikfallen zurück, quittiert die Öffnung mit 2 Signaltönen und gibt sie nach 2 Sekunden wieder frei. Beim Schließen der Tür verriegelt diese wieder automatisch.

Dauerfreigabe

Bei dauerhaft geschlossenem Kontakt am Entriegelungseingang (Dauerfrei-gabe z.B. über eine Zeitschaltuhr) bleiben die Automatikfallen solange eingezogen bis der Kontakt wieder geöffnet wird.

Technische Daten

- Nennspannung — AC 12 V oder DC 12 – 24V (stabilisiert) (empfohlene Netzteile: Artikel Nr. 262 682 oder 262 683)
- Stromaufnahme — 1 A / geeignet für 100% ED
- Schutzart — IP 40
- Lebensdauer — geprüft auf 200.000 Öffnungszyklen gem. DIN 18251 Teil 3

NEU IM VERKAUFSPROGRAMM

Verdecktliegende Türbänder

VERDECKTLIEGENDE TÜRBANDER
FÜR KONSTRUKTIONEN AT 95 / AT 110 / AT 110 P / AT 95 A

Bestell-Nr.	Preis: Standard 3 Stk	Preis:1 Stk Türband
VTB	495 €	165 €
		Preis pro lfdm

Montage
ohne Rahmenverbreiterung

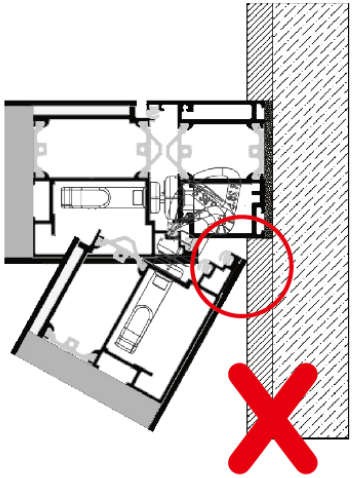

Montage mit
Rahmenverbreiterung
30mm

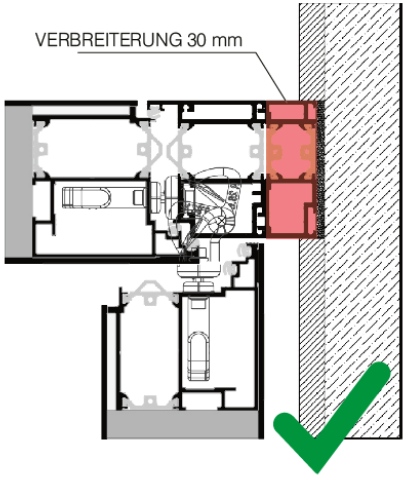

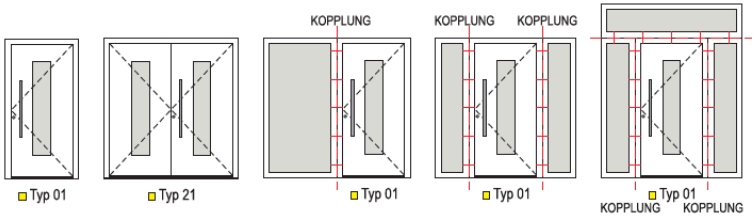

NEU IM VERKAUFSPROGRAMM

Entwässerungsrinne

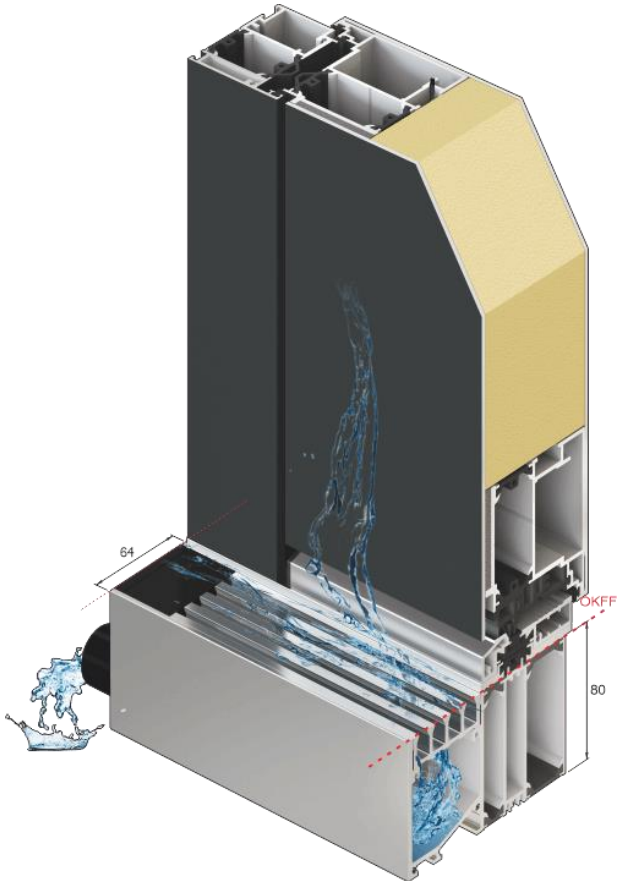

ENTWÄSSERUNGSRINNE
FÜR KONSTRUKTIONEN
AT 95 / AT 110 / AT 110 P / AT 95 A

Bestell-Nr.	Preis
WR 80	255 €
	Preis pro lfdm

Automatische Türabdichtung mit befahrbare Schwelle

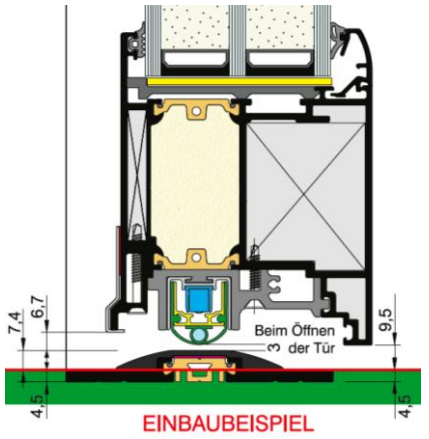

AUTOMATISCHE TÜRABDICHTUNG
FÜR KONSTRUKTIONEN AT 95 / AT 110 / AT 110 P

Bestell-Nr.	Aufpreis
FP TYP-E	165 €
	Preis pro Flügel

NEU IM VERKAUFSPROGRAMM

INNENSPIEGEL aus nicht zerbrechlichen Hochglanz Edelstahlblech

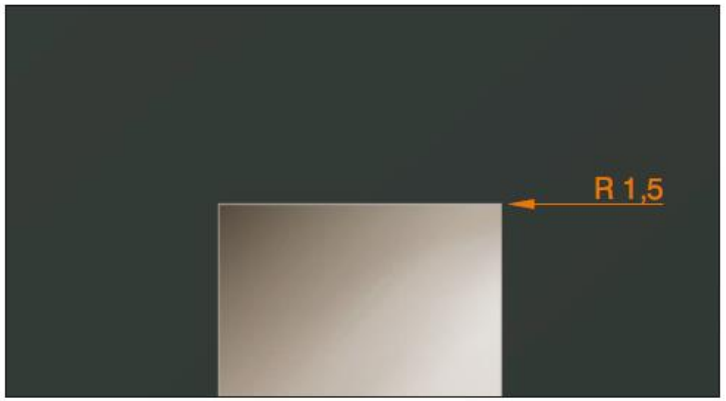

VERARBEITUNG

IM WERK MONTIERT: SPIEGEL MIT EINER DICKE VON 1mm

	Dimension	Bestell-Nr.	Preis
▬	320 x 1400 mm	**SK 140**	210 €
▬	320 x 1500 mm	**SK 150**	220 €
▬	320 x 1600 mm	**SK 160**	230 €
▬	320 x 1700 mm	**SK 170**	240 €
▬	320 x 1800 mm	**SK 180**	250 €

NEU IM VERKAUFSPROGRAMM

STOSSGRIFFE Serie 120 / Serie 50

Serie 120 / 20x35 / Stoßgriff außen / waagerecht / Edelstahl matt

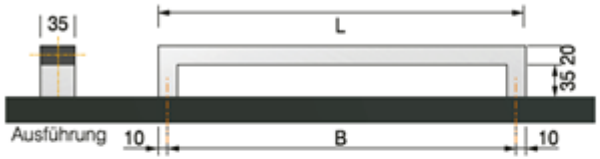

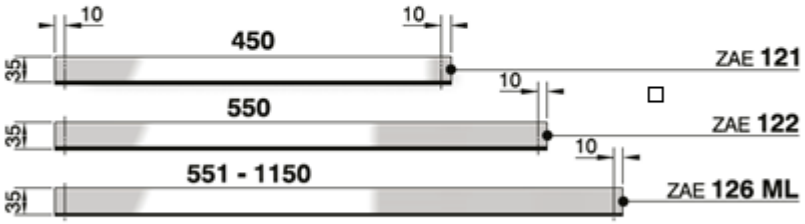

Optionen:

EDELSTAHL MATT	SCHWARZ (B)	TÜR FARBE (TF)

Serie 50 / 20x35 / Stoßgriff außen / waagerecht / Edelstahl matt

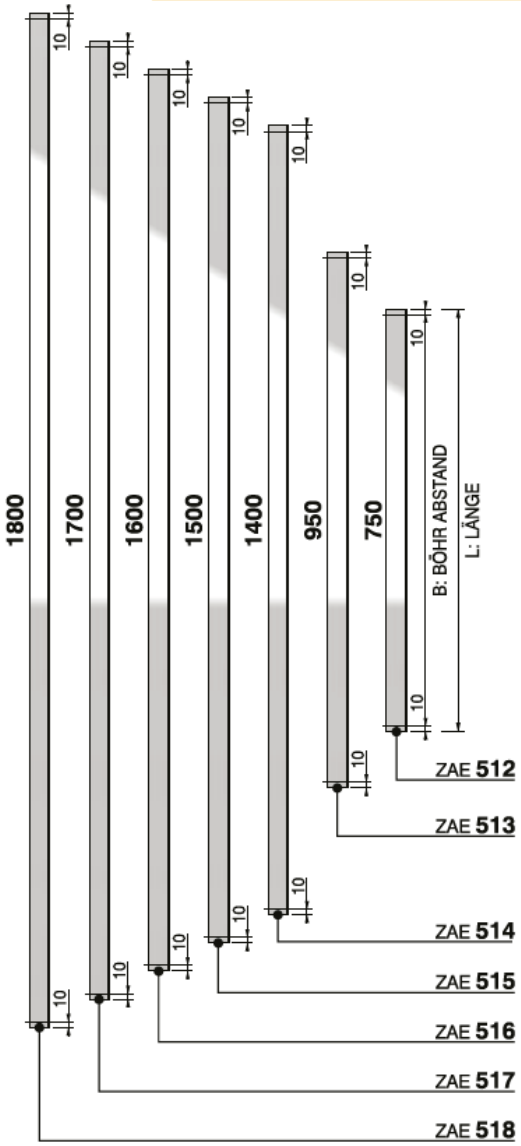

Optionen:

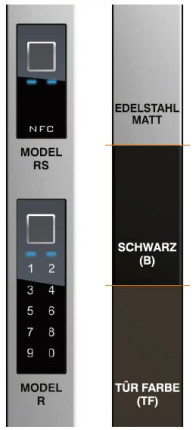

BALD IM VERKAUFSPROGRAMM

Fasadenschutz Profil für
Blendrahmen-Variante AT 95

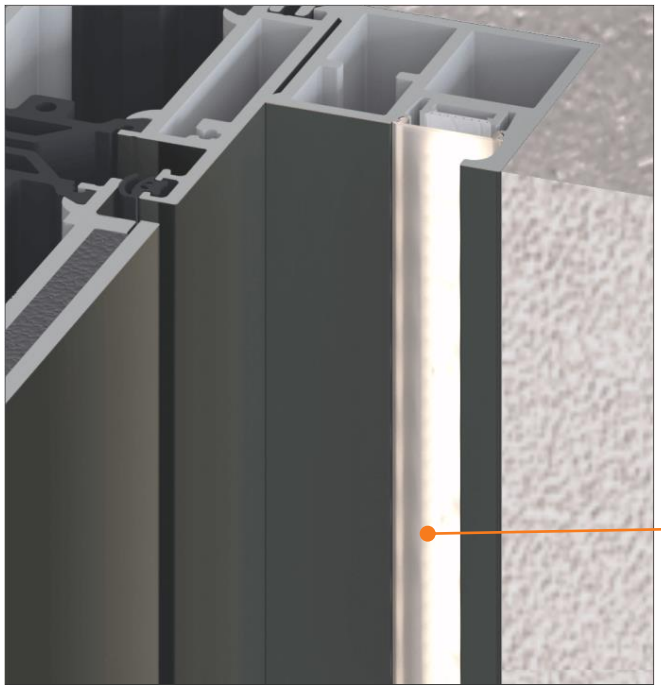

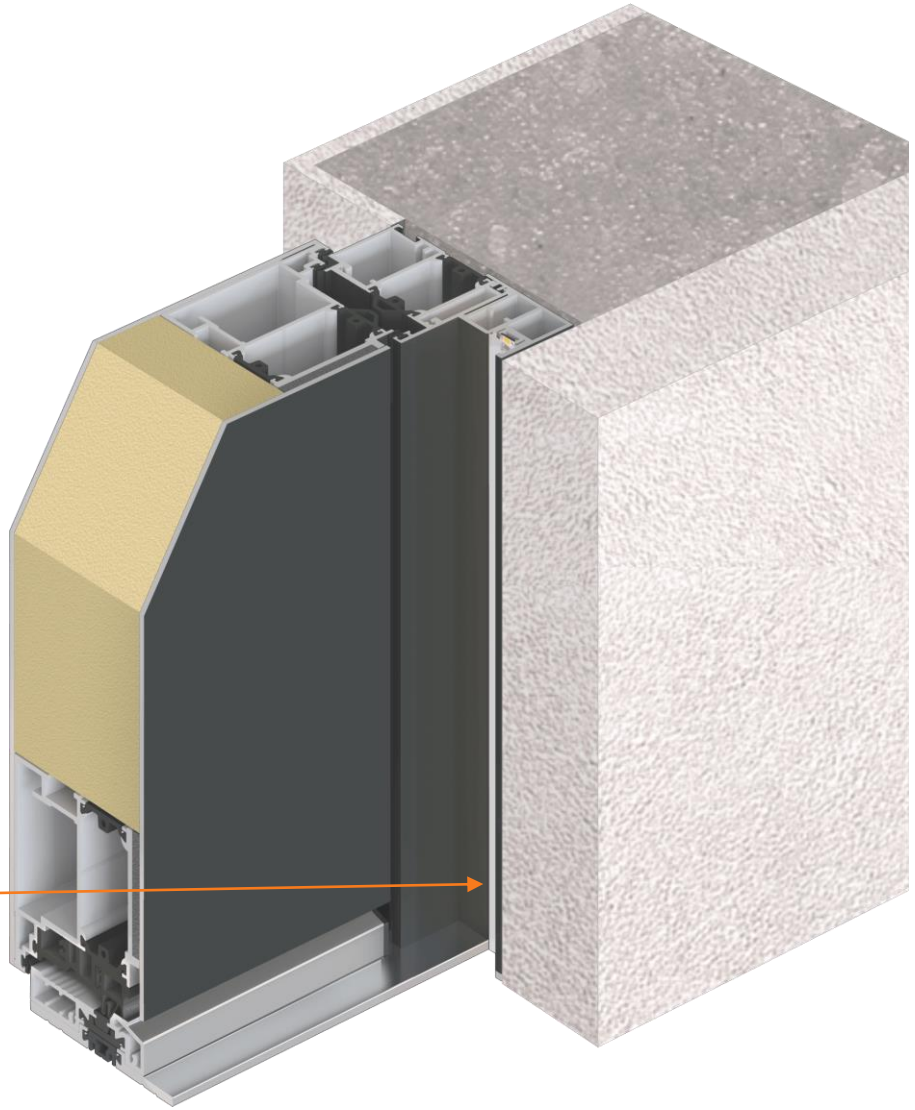

Sehr geehrte Geschäftspartner,

die Last der kontinuierlichen Preiserhöhungen bei den Rohstoffen im letzten Jahr wurde zum größten Teil von Inotherm getragen. Leider haben die Preiserhöhungen trotz der Optimierung der Einkaufspolitik und der damit verbundenen Prozesse ein unhaltbares Niveau erreicht und wir sind gezwungen, einen Teil der Last der Preiserhöhungen an die Verbraucher weiterzugeben:

AB DEM 1.6.2022 ERHÖHEN WIR DAHER DEN BEREITS BEKANNTEN VERTEUERUNGSZUSCHLAG VON 5% AUF 11%.

Der Zuschlag wird wie bisher als separater Posten auf den Belegen ausgewiesen. Für alle Aufträge, die bis zum 31.5.2022 bestätigt werden, gelten die Preise mit den bisherigen 5% Zuschlag.

Wir schätzen, dass unsere bisherige gesamte Preiserhöhung im Vergleich zum Wettbewerb noch moderat ist, vor allem aber ein optimales Preis-Leistungs-Verhältnis im gehobenen Haustürensegment beibehält.

Sobald die Marktbedingungen wieder günstiger sind, werden wir die Preise wieder auf das aktuelle Niveau ablassen.

Im Falle einer weiteren Verschlechterung der Rohstoffbeschaffungspreise, behalten wir uns jedoch das Recht vor, die Preise weiter zu erhöhen.
Wir danken Ihnen für Ihr Verständnis und versprechen, auch weiterhin alle Anstrengungen auf die Optimierung des Preis-/Leistungsverhältnisses und die Einhaltung zuverlässiger, kurzer Lieferzeiten zu richten.

Geschäftsführung
INOTHERM

REKLAMATIONSABLAUF

21. 6. 2022

Sehr geehrter Geschäftspartner,
um eine sichere, zuverlässige und schnelle Rückgabe und Nachverfolgung der reklamierten Ware garantieren zu können, haben wir unser Rückgabesystem aktualisiert und digitalisiert.

Wenn die reklamierte **Ware bei Ihnen zur Abholung bereit steht**, informieren Sie bitte **sofort Ihren zuständigen Sachbearbeiter**, damit die Abholung im Plan vermerkt werden kann.

ABHOLUNG MIT DER HAUSTÜRLIEFERUNG

Es wäre optimal, wenn die reklamierte Ware gleichzeitig mit der Haustürlieferung zurückgegeben wird. Wir bitten darum, dass die bereitgestellte reklamierte Ware **spätestens bis Mittwoch um 12.00 Uhr** vor der Lieferwoche bekannt gegeben wird, um den Transport und die Verfügbarkeit unserer LKWs optimieren zu können. Am Donnerstag vor der Lieferwoche erhalten Sie dann von uns den **Abholungsauftrag** (erneuert und ausgestattet mit einem Barcode), hiermit wird dem Fahrer die Ware ausgehändigt. **Ohne den offiziellen Abholungsauftrag darf unser Fahrer die Ware nicht entgegennehmen**. Die Rückgabe muss durch eine angemessene Dokumentation für den Transport und die Bearbeitung nach der Rückgabe unterstützt werden.

ABHOLUNG AUSSERHALB VON LIEFERTERMINE

Größere reklamierte Teile, wie Türflügel und Rahmen, können bei guten logistischen Verbindungen auch unabhängig von unseren Lieferterminen abgeholt werden. Für kleinere Teile kann eine Abholung per Schnellpost auf unsere Kosten organisiert werden.
Auch in diesem Fall benötigen wir Ihrerseits die Ankündigung über die Verfügbarkeit der Ware.
Alle anderen Bedingungen der reklamierten Ware (die reklamierte Ware muss 60 Tage nach der Lieferung des Ersatzteils zurückgegeben werden, ansonsten wird diese berechnet) bleiben unverändert.
Bei dieser Gelegenheit möchten wir noch hervorheben, dass alle größeren Elemente (Rahmen, Flügel, Glas) ordnungsgemäß verpackt und gesichert sein müssen-wie bei unserer Lieferung.
Im Falle zusätzlicher Fragen, steht Ihnen Ihr Sachbearbeiter gerne zur Verfügung, er kann Ihnen auch jederzeit den Stand aller offenen Reklamationen mitteilen.

Vielen Dank für Ihre Zusammenarbeit,
Inotherm

VIELEN DANK FÜR IHRE AUFMERKSAMKEIT UND DASS SIE EIN TEIL UNSERES GEMEINSAMEN ERFOLGS SIND!